Ficha técnica de producto

MODELO: VANTAGE 90

PRODUCTO: CAMPANA DE PARED TIPO PANTALLA

DESCRIPCIÓN: Campana extractora con dos paneles de cristal templado tipo pantalla para 90 cm con controles touch y display retoiluminado en color blanco.

SUPRA

SUPRA. SERVICIO. SOPORTE

Servicio técnico con cobertura nacional / Atención personalizada

55-5407-6373 / 55-7962-3967
55-8066-5658 / 55-5367-0303 Ext. 108
serviciotecnico@supra.com

Horarios de atención
Lunes a Viernes de 9:00 a 18:00 hrs.
Sábado de 9:00 a 14:00 hrs.

Imagen de producto:



Isométrico:

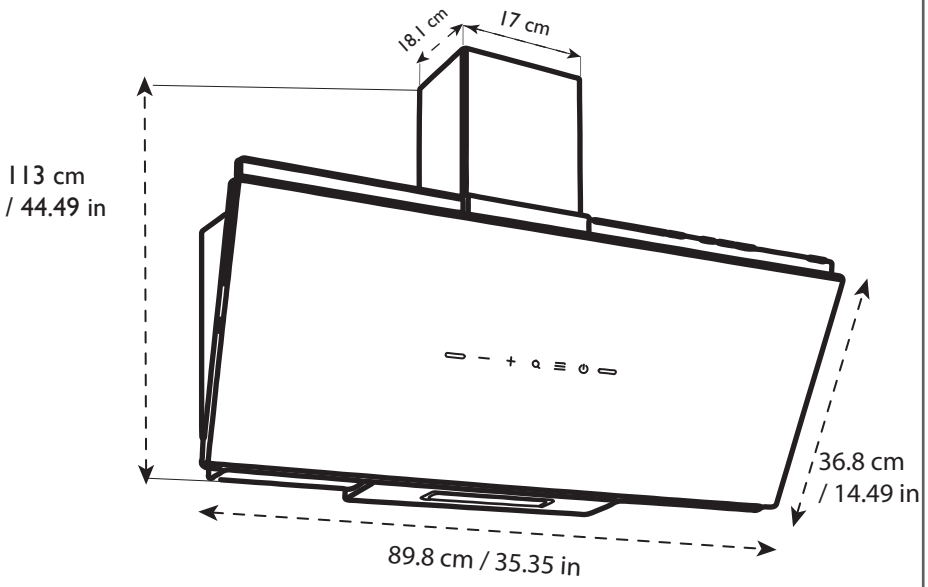

Dimensiones de empaque:

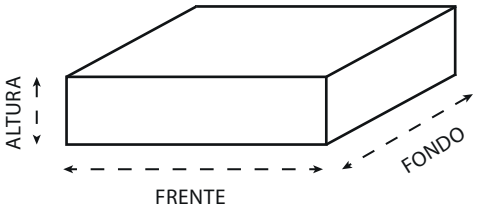

Altura:	45	cm /	17.72	pulg.
Frente:	97.5	cm /	38.39	pulg.
Fondo:	44.5	cm /	17.52	pulg.
Peso:	19.66	kg		
Volumen:	0.195	m³		

Dimensiones de producto:

Altura:	113	cm /	44.49	pulg.
Frente:	89.8	cm /	35.35	pulg.
Fondo:	36.8	cm /	14.49	pulg.
Peso:	17	kg		
Volumen:	0.374	m³		

*Imagenes de carácter ilustrativo, el modelo puede cambiar sin previo aviso

Código de barra

7 503058 164654

Especificaciones eléctricas:

- 110 - 127 V~ 60 Hz 146 W .
- Lámpara: 1 X 4 W

COME SALUDABLE

Ficha técnica de producto

MODELO: VANTAGE 90

SUPRA

Materiales principales:

• Doble cristal templado (tempered curved glass) de 5 mm de espesor en color negro.
• Filtro de acero removible y lavable (easy clean) atrapa grasa.
• Filtro de carbón activado de alta eficiencia, diseñado para capturar y reducir olores, humo y compuestos generados durante la cocción.
• Motor tipo turbina (turbine engine power) de 150 W con capacidad de extracción máxima de 410 m³/h y nivel de ruido de acuerdo a la siguiente tabla:

NIVEL DE RUIDO POR VELOCIDAD		
LOW / BAJO (1) (dB)	MEDIUM / MEDIO (2) (dB)	HIGH / ALTO (3) (dB)
55	56	58

• 2 ductos exteriores en acero pintado de color negro.
• Cable de alimentación 18 AWG (3 x 0.824 mm²) 105 °C, 300 V.



Características principales:

• Panel de control touch con iluminación en color rojo.
• 3 velocidades de extracción al exterior.
• 1 Módulo de luz LED (Luz Fría) de 4 W de potencia.
• Temporizador de 5 minutos fijo, una vez que se elije el nivel de extracción deseado.
• Reloj digital en display retroiluminado (Cuando está encendida).
• Panel de cristal abatible de gravedad a 90°.



Empaque:

Campana empacada con protección de poliestireno expandido (UNICEL) , en laterales de campana, envuelta en bolsa de plástico y cubre ductos protegido con cartón.

Contenido:

• Campana modelo VANTAGE 90.
• Kit básico de instalación.
• Ducto interior flexible de aluminio, expandible hasta 2 metros.
• Manual de usuario.
• Póliza de garantía.
• Filtro de carbón activado.

NOM

Categoría: CAMPANA
sub-categoría: PARED
Tipo: PANTALLA
Revisión: A
Hecho en: CHINA
Marca: SUPRA®
Código interno: VANTAGE 90

Importante:

• Limpie regularmente su campana con un paño de microfibra.
• Lave los filtros con agua y jabón líquido para quitar la suciedad acumulada. Para una limpieza más profunda, utilice un cepillo de cerdas suaves.