Ficha técnica de producto

SUPRA

SUPRA• SERVICIO• SOPORTE

Servicio técnico con cobertura nacional / Atención personalizada

55-5407-6373 / 55-7962-3967
55-8066-5658 / 55-5367-0303 Ext. 108
serviciotecnico@supra.com

Horarios de atención
Lunes a Viernes de 9:00 a 18:00 hrs.
Sábado de 9:00 a 14:00 hrs.

MODELO: PRESTIGE 90

PRODUCTO: CAMPANA DE PARED CON PANEL DE CRISTAL

DESCRIPCIÓN:
Campana extractora en acero pintado color negro con panel de cristal templado de tipo pared en 89 cm con sensor de proximidad.

Imagen de producto:



Isométrico:

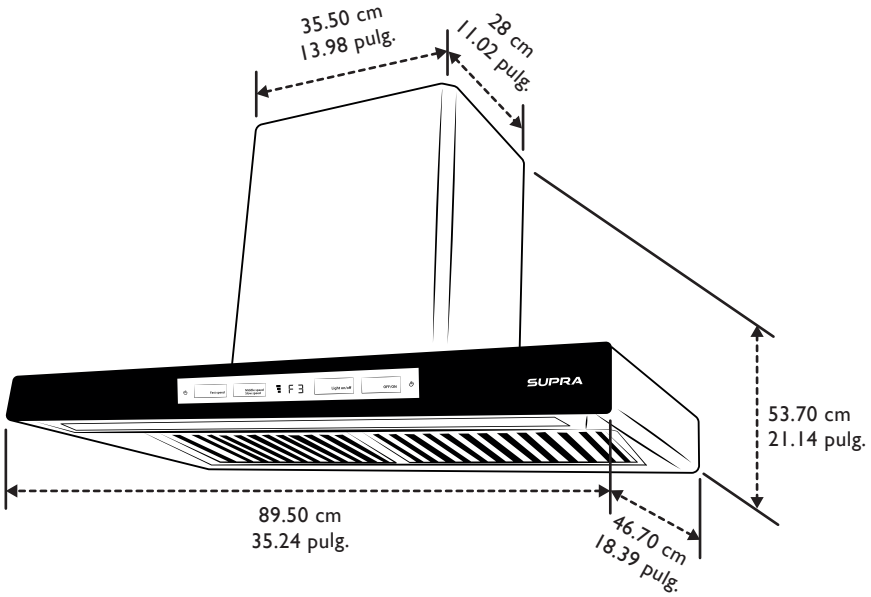

Dimensiones de empaque:

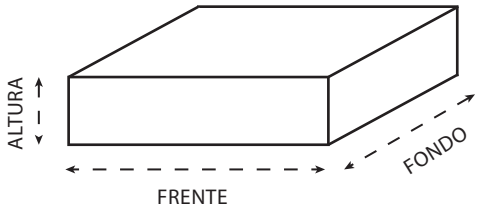

Altura: 71.50 cm / 28.15 pulg.
Frente: 94.30 cm / 37.13 pulg.
Fondo: 56 cm / 22.05 pulg.
Peso: 19.48 kg
Volumen: 0.378 m³

Dimensiones de producto:

Altura: 53.70 cm / 21.14 pulg.
Frente: 89.50 cm / 35.24 pulg.
Fondo: 46.70 cm / 18.39 pulg.
Peso: 16.33 kg
Volumen: 0.224 m³

*Imagenes de carácter ilustrativo, el modelo puede cambiar sin previo aviso

Código de barra
7 503058 164180

Especificaciones eléctricas:

•110 V~ 50/60 Hz 180 W
•Tira LED de 12 V DC X 4 W máx.

COME SALUDABLE

Ficha técnica de producto

MODELO: PRESTIGE 90

SUPRA

Materiales principales:

• Filtro de acero removible y lavable (easy clean) atrapa grasa.
• Motor tipo turbina (turbine engine power) de 176 W con capacidad de extracción máxima de 630 m³/h y nivel de ruido de acuerdo a la siguiente tabla:

NIVEL DE RUIDO POR VELOCIDAD		
LOW / BAJO (1) (dB)	MEDIUM / MEDIO (2) (dB)	HIGH / ALTO (3) (dB)
42	50	56

• 1 ducto exterior en acero pintado en color negro.
• Cable de alimentación 18 AWG (3 x 0.824 mm²) 105 °C, 300 V.



Características principales:

• Hand sensor (sensor de proximidad para el control de la campana); Deslice la mano a la izquierda o a la derecha para interactuar con las funciones, para mayor referencia consulte el manual de usuario.
• Panel de control touch, suave al tacto.
• 3 velocidades de extración al exterior.
• 1 Módulo de luz LED (Luz Fría) de 4 W máximo de potencia.
• Temporizador programable.



Empaque:

Campana empacada con protección de poliestireno expandido (UNICEL) y accesorios en bolsa de plástico.

Contenido:

• Campana modelo PRESTIGE 90
• Kit básico de instalación.
• Ducto interior flexible de aluminio, expandible hasta 2 metros.
• Manual de usuario.
• Póliza de garantía.

NOM

Categoría: CAMPANA
sub-categoría: PARED
Tipo: T
Revisión: B
Hecho en: CHINA
Marca: SUPRA®
Código interno: PRESTIGE 90
Versión: V1.0

Importante:

• Limpie regularmente su campana con un paño de microfibra.
• Lave los filtros con agua y jabón líquido para quitar la suciedad acumulada. Para una limpieza más profunda, utilice un cepillo de cerdas suaves.