Ficha técnica de producto

MODELO: MYKONOS

PRODUCTO: TARJA DE ACERO INOXIDABLE

DESCRIPCIÓN:

Tarja de acero inoxidable para submontar con dos tinas de 59 cm cada una, fabricada en lámina de acero calibre 20 de alta resistencia, ideal para cubiertas de cocina.

SUPRA

SUPRA• SERVICIO• SOPORTE

Servicio técnico con cobertura nacional / Atención personalizada

55-5407-6373 / 55-7962-3967
55-8066-5658 / 55-5367-0303 Ext. 108
serviciotecnico@supra.com

Horarios de atención
Lunes a Viernes de 9:00 a 18:00 hrs.
Sábado de 9:00 a 14:00 hrs.

Imagen de producto:



Isométrico:

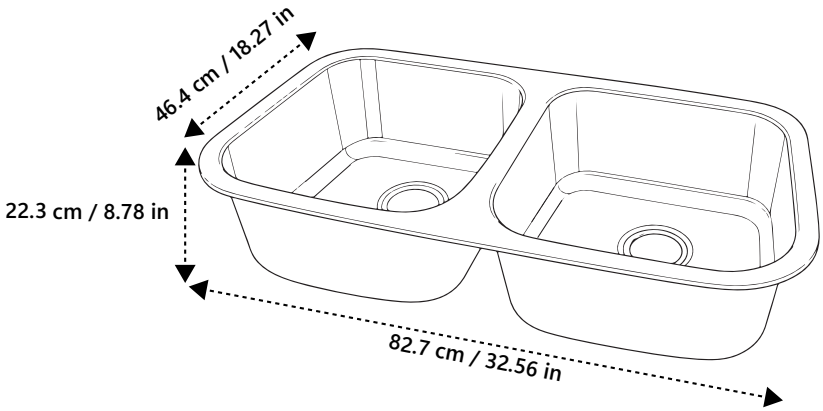

Dimensiones de la plantilla de corte:

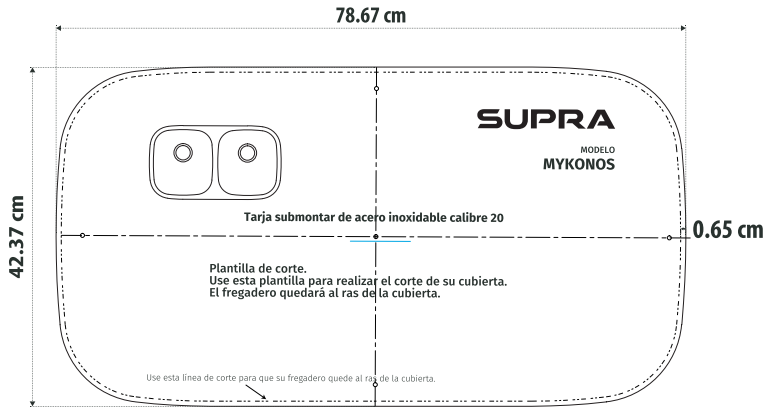

Dimensiones de empaque:

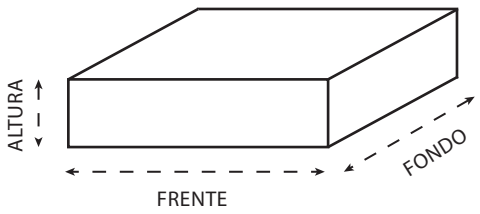

Altura: 22.50 cm / 8.86 pulg.
Frente: 86.50 cm / 34.06 pulg.
Fondo: 50.20 cm / 19.76 pulg.
Peso: 5.43 kg
Volumen: 0.098 m³

Dimensiones de producto:

Altura: 22.30 cm / 8.78 pulg.
Frente: 82.70 cm / 32.56 pulg.
Fondo: 46.40 cm / 18.27 pulg.
Peso: 4.71 kg
Volumen: 0.086 m³

*Imagenes de carácter ilustrativo, el modelo puede cambiar sin previo aviso

Código de barra

7 503058 164395

Especificaciones:

- Material: Acero inoxidable.
- Configuración: Doble tina amplia.

COME SALUDABLE

Ficha técnica de producto

MODELO: MYKONOS

SUPRA

Materiales principales:

• Tina fabricada en acero inoxidable, resistente a la corrosión, humedad y uso cotidiano. Su superficie lisa y no porosa facilita la limpieza y ayuda a mantener una apariencia higiénica.

• Céspol fabricado en polipropileno de alta resistencia, diseñado para ofrecer durabilidad y un adecuado desempeño en ambientes con humedad constante.

• Coladera fabricada en acero inoxidable, resistente a la humedad, corrosión y uso cotidiano. Su diseño facilita el flujo del agua, la retención de residuos y las labores de limpieza y mantenimiento.

• Anclajes de montaje fabricados en acero diseñados para proporcionar una fijación firme y segura.

Características principales:

• Parche antirruido colocado en la parte inferior de la tarja para reducir el ruido y las vibraciones producidas por el flujo de agua y el impacto de utensilios.

• Recubrimiento anticondensación colocado en la parte inferior de la tarja para reducir la formación de humedad por condensación, contribuyendo a una mayor durabilidad del mueble.

• Tarja de dos tinas para submontar con amplio espacio de trabajo.

• Alta resistencia al choque térmico, diseñada para soportar cambios bruscos de temperatura ocasionados por el contacto entre agua fría y utensilios calientes.

• Excelente resistencia a la corrosión y al uso cotidiano.

• Acabado color gris de alta durabilidad, desarrollado para conservar su apariencia original por más tiempo.

• Superficie homogénea y no porosa, diseñada para facilita el escurrimiento del agua, evitar humedad y olores.

• Acabado moderno que se integra fácilmente en diferentes estilos de cocina.

Empaque:

Tarja protegida mediante una bolsa de protección, con espuma de poliestireno (UNICEL) en los costados, y la parte superior cubierta de una caja de cartón.

Contenido:

- Tarja de lámina de acero modelo MYKONOS
- Manual de usuario.
- Plantilla de corte.
- Clips de montaje.
- Accesorios por separado:

COLADERA



CÉSPOL

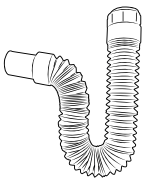

Código de barra

7 503058 164395

Categoría: TARJA
sub-categoría: LÁMINA DE ACERO
Tipo: SUBMONTAR
Revisión: A
Hecho en : MALASIA
Marca: SUPRA®
Código interno : MYKONOS
Versión: V1.0

Importante:

- Evite dejar residuos de alimentos altamente pigmentados.
- Aunque el material es altamente resistente, no coloque ollas o sartenes hirviendo directamente sobre la superficie.
- Evite dejar caer objetos pesados o punzantes sobre la tina, ya que, aunque el acero es duro, los impactos fuertes pueden abollar el material.